NICHT VERMASSTE KANTEN SIND NICHT MAßSTÄBLICH	ÄNDERUNGEN DIE DEM TECHNISCHEN FORTSCHRITT DIENEN, BEHALTEN WIR UNS VOR	VERTRAULICH UNVERÖFFENTLICHTE ZEICHNUNG. ALLE RECHTE VORBEHALTEN. VERVIELFÄLTIGUNG UND WEITERGABE NUR MIT GENEHMIGUNG DURCH AMP DEUTSCHLAND GMBH	ZEICHNUNG GESCHÜTZT DURCH © COPYRIGHT 19 AMP DEUTSCHLAND GMBH ALLE RECHTE VORBEHALTEN

REV.	ÄNDERUNG	DATUM	NAME
A1	Zeichnung überarbeitet	11.09.95	Palmie'

NUMMER 964138

VERWENDET FÜR –

PASSEND ZU –

CAD-ORIGINAL ZEICHNUNG NICHT ÄNDERN

Version 1

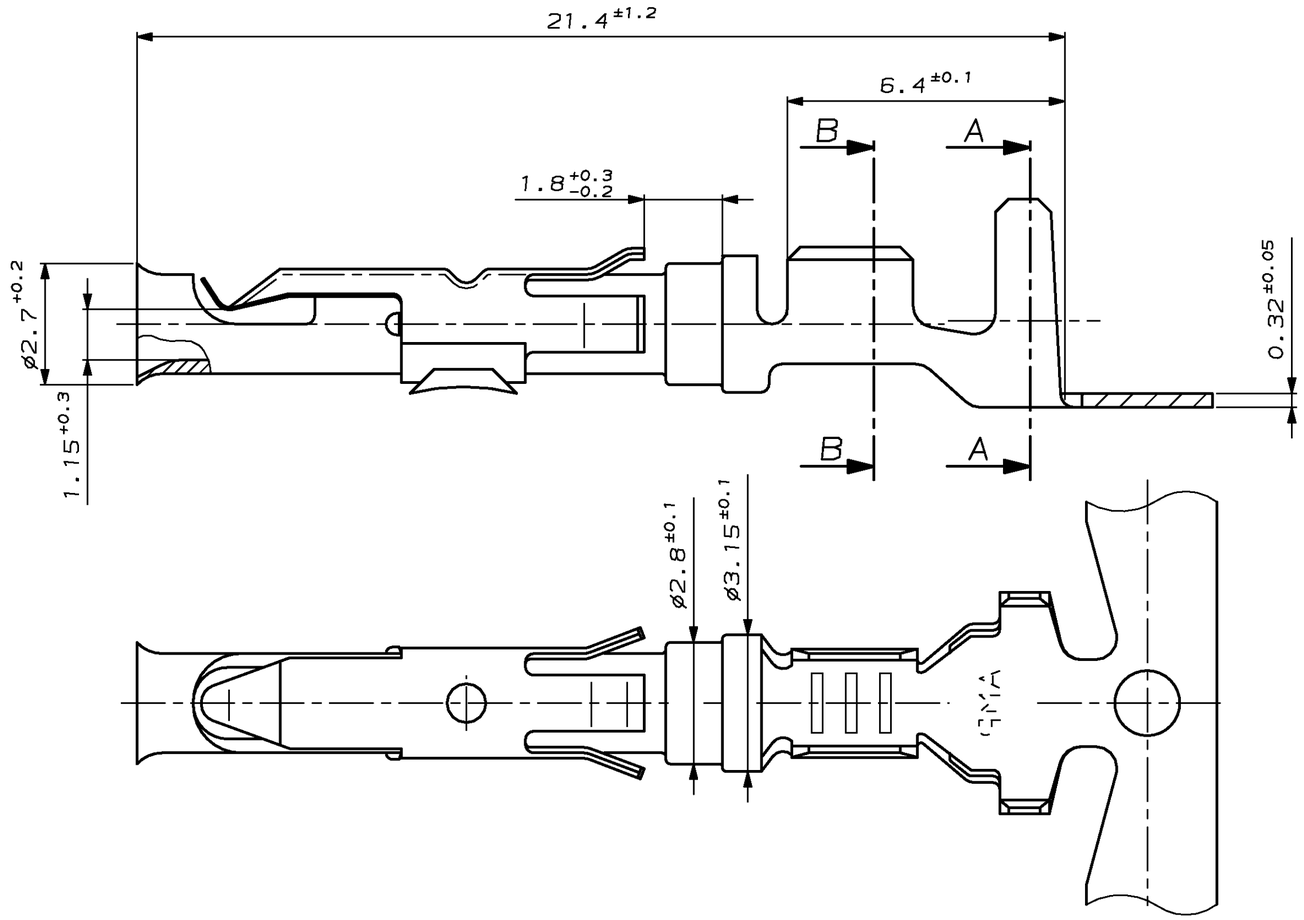

Version 2

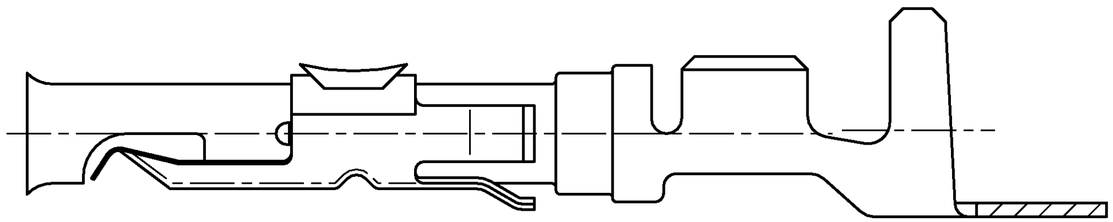

Bemerkungen

1 SILIKON, SHORE A 50 ±5 mit Silikonölanteil 1.5–2%

2 Vorformung des Crimpbereiches siehe Kundenzeichnung 964139

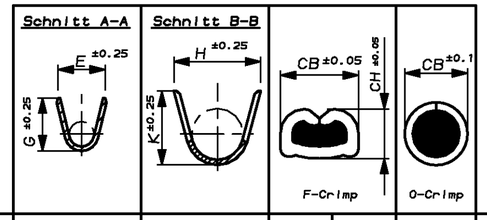

Kunden-Bestell-Nr.	AMP-Bestell-Nr. Bandware	REV.	AMP-Bestell-Nr. Einzelausführung	REV.	DGB in mm²	Werkstoff Oberfläche	Kunden-Bestell-Nr.	AMP-Bestell-Nr. Einzelausführung	REV.	Werkstoff Oberfläche	DGB in mm²	Drahtcrimp	Isolationscrimp	Drahtcrimp Höhe CH	Drahtcrimp Breite CB	Iso. Crimp Breite CB	Anschlag-werkzeug
–			964139-1 (2)	A	0.5–1 FLR	CuSn vorverzinnt	–			blau (1)	0.5–1 FLR	E=2.5 G=2.7	H=5.1 K=4.8	1.0mm²=1.38 0.75mm²=1.27 0.5mm²=1.18	.080 F	.160 O	
	964138-1	A						963294-1	–								Handzange
KONTAKT							EINZELDICHTUNG					Crimpabmessungen in mm		Crimp-Anschlag Abmessung in mm	inch	inch	

LOC AI

DIST –

WAR NR. 89-52223-26/-27

ZEICHNUNG GÜLTIG AB KW2193

AMP | AMP DEUTSCHLAND GmbH D-63225 Langen

BENENNUNG: CI 2-Buchse mit Überfeder

EINZEL-DICHTUNGS-SYSTEM

K

NICHT TOLERIERTE MASSE: ± – ± –

FORMAT: A2

ZEICHNUNGS-NR.: 964138

MASSTAB: 10:1

BLATT: 1 VON 1

REV.: A1

GEZ.: –

GEPR.: –

AMP-EN-555 REV 9-93

30-JUL-92 11:34:06 mn5530 /home/amp12.germ/m2d/sheet s.customer.m2